KIPOR®

KIPOR POWER

MANUAL DE UTILIZARE

Vă rugăm să citiți acest manual de utilizare, deoarece conține importante informații de siguranță.

SINEMASTER
GENERATOR DIGITAL
IG6000
IG6000h
IGLB6000

PREFATA

Va multumim pentru achizitionarea generatoarelor KIPOR.

Acest manual contine informatii privind utilizarea si intretinerea generatoarelor IG6000, IG6000h, IGLB6000.

Informatiile din acest manual se bazeaza pe cele mai recente date ale produsului disponibile in momentul printarii.

Ne rezervam dreptul de a face modificari in orice moment, fara notificarea prealabila si fara nicio obligatie.

Aceasta publicatie nu poate fi reprodusa fara o aprobare scrisa.

Acest manual trebuie considerat o parte a generatorului si trebuie sa ramana in permanenta langa acesta.

Acordati o atentie sporita urmatoarelor informatii:

AVERTISMENT (**WARNING**)	Imposibilitatea de a respecta instructiunile poate produce accidentari grave, moartea sau deteriorarea echipamentului! Cititi toate etichetele si manualul de utilizare inainte de operarea acestui generator. Utilizati generatorul doar in zone foarte bine ventilate. Gazele evacuate contin monoxid de carbon, care poate fi mortal. Intotdeauna opriti motorul inainte de realimentare. Asteptati 5 minute inainte de a reporni. Verificati daca este combustibil varsat sau scurgeri. Curatati si/sau reparati inainte de utilizare. Pastrati toate sursele de aprindere departe de rezervorul de combustibil.
AVERTISMENT (**WARNING**)	Indica o mare posibilitate de ranire grava a personalului sau moarte, daca instructiunile de folosire nu sunt respectate.
ATENTIE (**CAUTION**)	Indica posibilitatea de ranire a personalului sau de avariere a echipamentului, daca instructiunile de folosire nu sunt respectate.
OBSERVATIE: (**Note**)	Ofera informatii utile. In cazul in care sunt probleme sau aveti nelamuriri in ceea ce priveste generatorul, consultati furnizorul autorizat.
AVERTISMENT **(WARNING)**	Generatoarele produc curent electric in conditii de siguranta, daca sunt utilizate conform instructiunilor. Cititi manualul de utilizare inainte de operarea generatorului. Imposibilitatea de a face acest lucru poate duce la vatamare corporala si deteriorarea echipamentului.

Ilustratia poate varia in functie de model.

CUPRINS

1. INSTRUCTIUNI DE SIGURANTA
2. IDENTIFICAREA COMPONENTELOR
3. VERIFICARI PRE-OPERARE
4. PORNIREA MOTORULUI
5. UTILIZAREA GENERATORULUI
6. OPRIREA GENERATORULUI
7. INTRETINEREA
8. TRANSPORT / DEPOZITARE
9. PROBLEME TEHNICE
10. SPECIFICATII
11. DIAGRAMA ELECTRICA

1. INSTRUCTIUNI DE SIGURANTA

AVERTISMENT Operati cu atentie si in conditii de siguranta.

AVERTISMENT

Generatoarele sunt proiectate a functiona in conditii de siguranta, daca este utilizat conform instructiunilor. Cititi manualul de utilizare inainte de operarea generatorului. Imposibilitatea de a face acest lucru poate duce la vatamare corporala si deteriorarea echipamentului.

AVERTISMENT

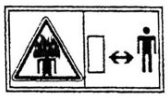

Gazele evacuate sunt toxice. Nu utilizati echipamentul in spatii inchise. Intotdeauna trebuie asigurata o ventilatie corespunzatoare.

AVERTISMENT

Motorul este fierbinte in timpul functionarii si ramane fierbinte o perioada si dupa oprire. Tineti materialele inflamabile in afara zonei de utilizare a generatorului.
Aveti grija sa nu atingeti partile fierbinti ale motorului si mai ales toba de esapament. Respectati semnele de avertizare atasate pe generator, pentru a evita accidente.

AVERTISMENT

- Benzina este extrem de inflamabila si exploziva, in anumite conditii. Realimentati in zone bine ventilate si cu motorul oprit.
- Este interzisa prezenta surselor de foc in apropierea generatorului in momentul realimentarii. Intotdeauna realimentati in spatii bine ventilate.
- Stergeti imediat combustibilul varsat.
- Restrictionati utilizarea generatorului in zone cu potential risc de incendiu.

AVERTISMENT

Conectarea necorespunzatoare la circuitul de alimentare poate duce la scapari de curent in retea. Surplusurile de curent pot duce la electrocutarea muncitorilor sau a altor persoane care intra in contact cu linia de curent in timpul unei pene de curent, iar atunci cand curentul este restabilit, generatorul poate exploda, arde, sau poate produce un incendiu la sistemul electric al cladirii.

AVERTISMENT

- Intotdeauna faceti o inspectie vizuala inainte de pornirea motorului. Puteti preveni un accident sau o avarie a echipamentului.
- Plasati generatorul la cel putin 1 m de cladire sau de alte echipamente in timpul folosirii.
- Folositi generatorul pe o suprafata plana. Daca generatorul este inclinat poate rezulta o varsare de combustibil.
- Trebuie sa stiti procedura de oprire rapida a generatorului si sa intelegeti modul de functionare al comenzile. Nu permiteti oricarei persoane sa foloseasca generatorul fara un instructaj corect.
- Nu permiteti copiilor sau animalelor sa se aproprie de generator cand acesta functioneaza.
- Pastrati distanta fata de partile mobile ale generatorului in timpul functionarii.
- Generatorul este o posibila sursa de socuri electrice daca nu este folosit corect; nu utilizati

echipamentul cu mainile ude.

- Sa nu folositi generatorul in ploaie sau zapada si nu permiteti udarea acestuia in nici un fel.

Nu aruncati echipamentele electrice, industriale si partile componente la gunoiul menajer!

In concordanta cu normele in vigoare: Directiva 2008/98/EC privind deseurile si de abrogare a anumitor directive (directiva cadru a deseurilor), Directiva 2002/96/EC, privind deseurile de echipamente electrice si electronice, modificata prin Directiva 2003/108/CE si Directiva 2008/34/EC, Directiva 2000/53/EC, privind vehiculele scoase din uz, modificata prin Directiva 2008/33/EC, etc., echipamentele industriale si partile componente uzate, a caror durata de utilizare a expirat, trebuie colectate separat si predate unui centru specializat de reciclare. Este interzisa aruncarea acestora in natura, deoarece sunt o sursa potentiala de pericol si de poluare a mediului inconjurator.

2. IDENTIFICAREA COMPONENTELOR

2.1. Prezentare exterioara a generatorului (a se vedea Fig. 1)

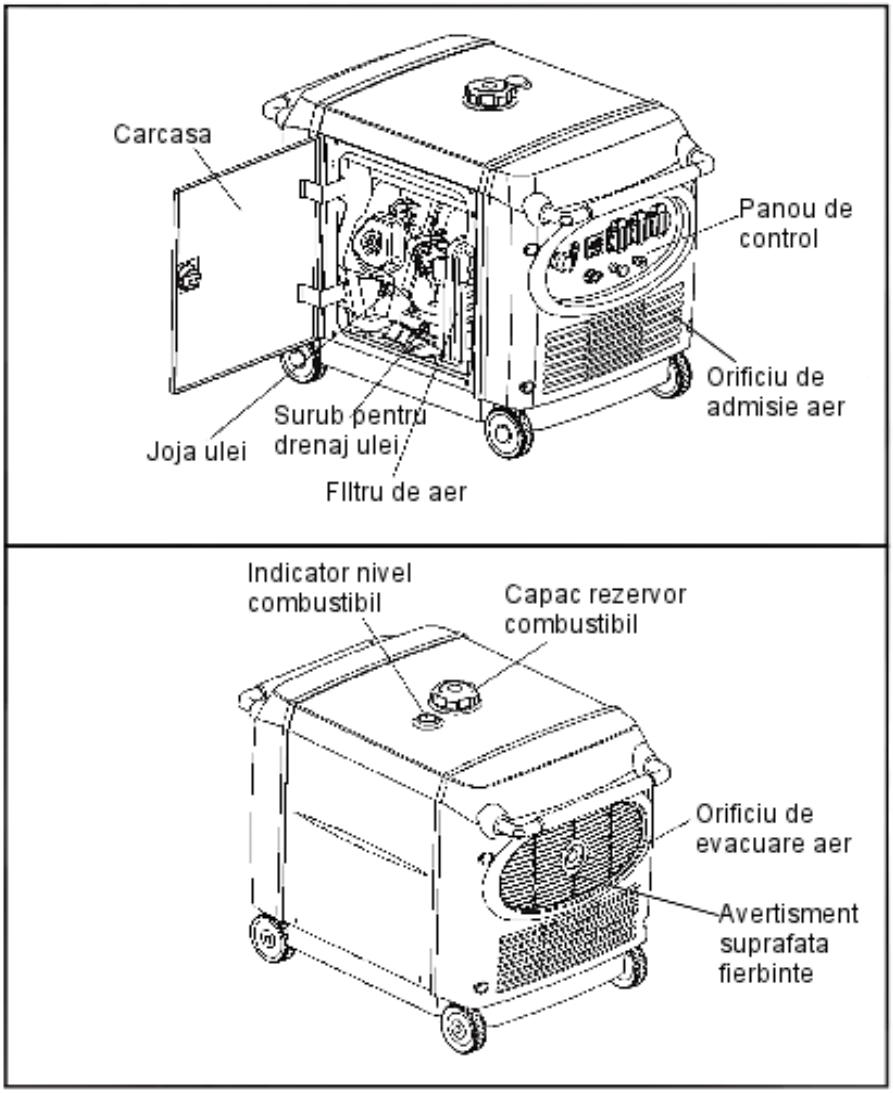

Fig. 1 - Prezentare exterioara

2.2. Panou de comanda

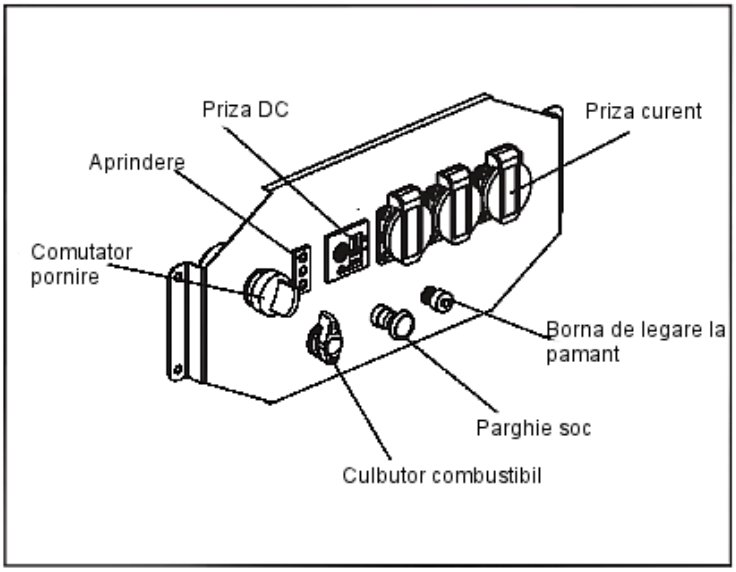

Fig. 2 - Panou de control

2.3. Accelerator SMART

Motorul ramane in stare de repaus cand aparatele electrice sunt deconectate si revine la turatia normala, cand aparatele sunt conectate. Acest lucru este recomandat pentru a minimiza consumul de combustibil.

OBSERVATII:

- Sistemul de accelerare SMART nu functioneaza eficient daca aparatele electrice au fluctuatii mari de putere.
- Cand se conecteaza simultan sarcini mari, comutatorul acceleratorului SMART trebuie oprit, pentru a reduce fluctuatiile de tensiune.
- Cand folositi priza de 12V, opriti sistemul de accelerare SMART.

OFF=INCHIS:

OBSERVATIE: Cand comutatorul este OFF (inchis), sistemul inteligent de autoaccelerare nu functioneaza, iar motorul functioneaza la turatia nominala.

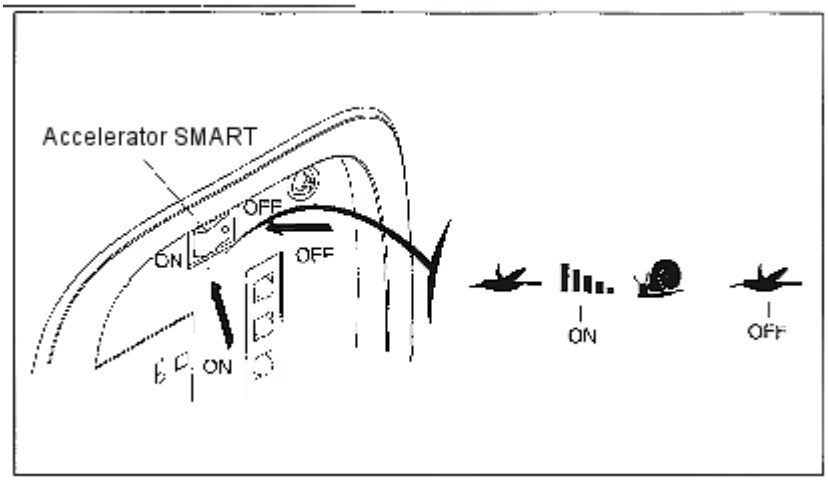

3. VERIFICARI PRE-OPERARE

⚠ **AVERTISMENT:** Verificati generatorul pe o suprafata plana, cu motorul oprit.

3.1. *Verificati nivelul uleiului*

⚠ **ATENTIE**

- Folosirea uleiurilor fara detergenti sau a celor pentru motoare in 2 timpi, determina reducerea duratei de functionare a motoarelor.
- Folositi uleiuri cu detergenti, de calitate, pentru motoare in 4 timpi, ale caror specificatii trebuie sa intruneasca cerintele producatorilor.
- Alegeti vascozitatea potrivita in functie de temperatura medie a zonei.

Nivele de vascozitate SAE

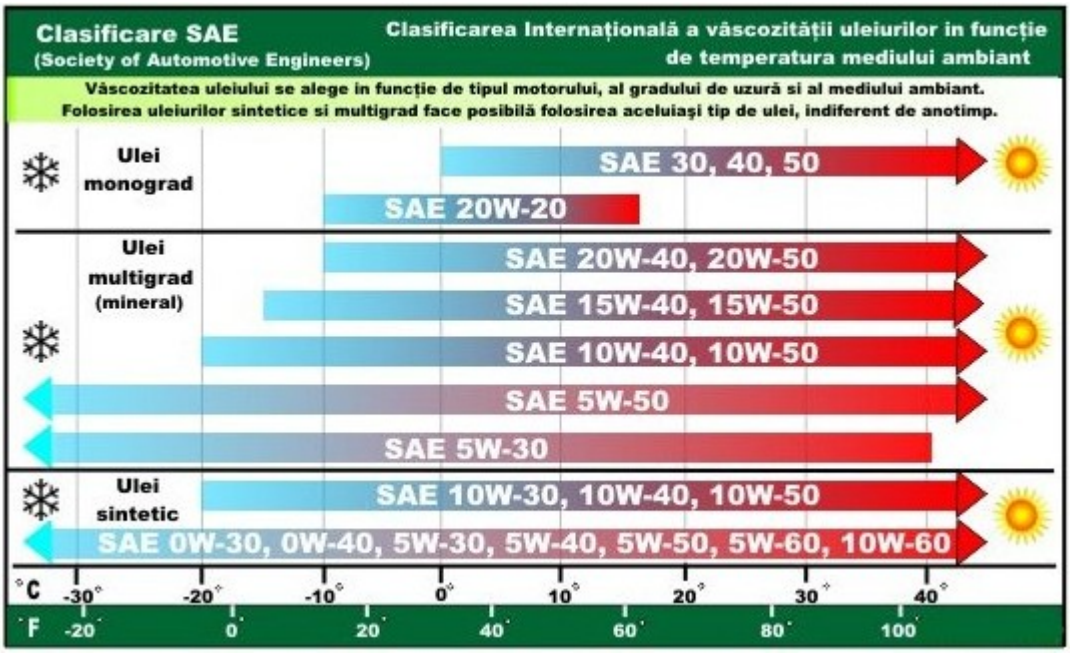

Scoateti si stergeti joja de ulei cu o carpa curata. Verificati nivelul de ulei prin introducerea jojei fara a invarti. Daca nivelul de ulei este sub capatul jojei, completati cu ulei recomandat pana la nivelul filetului de la busonul de ulei (a se vedea Fig. 3).

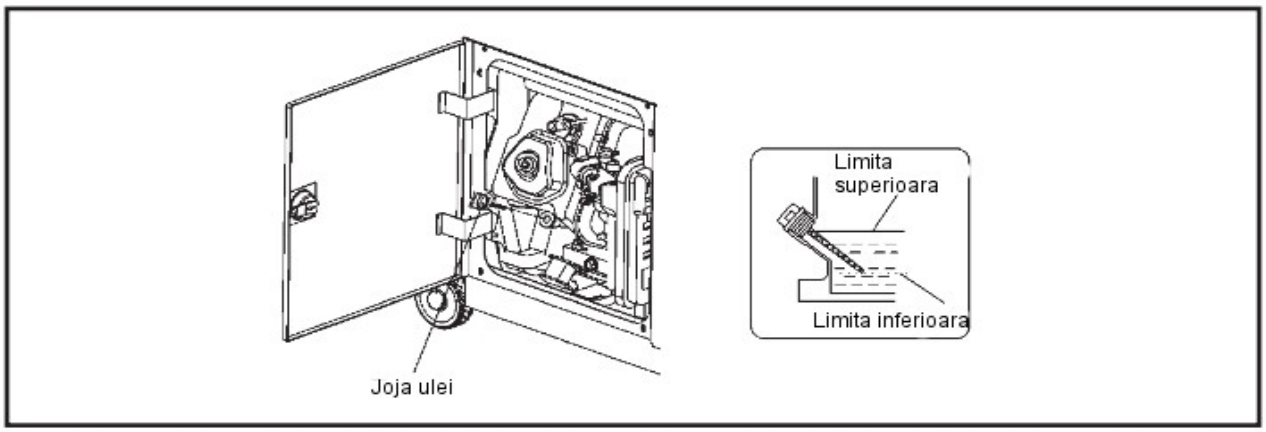

Fig.3 Schema nivelului de ulei

ATENTIE

- Folosirea motorului cu o cantitate insuficienta de ulei, il poate deteriora.
- Sistemul de alarma pentru nivel scazut de ulei va opri motorul automat, inainte ca acesta sa scada sub limita de siguranta. Totusi, pentru a evita incovenientele unei opriri neasteptate, este indicat sa verificati periodic nivelul uleiului.

3.2. *Verificarea nivelului de combustibil*

Folositi benzina auto (se recomanda benzina fara plumb sau cu continut scazut de plumb pentru a reduce depunerile din camera de ardere).

Daca nivelul combustibilului este scazut, realimentati rezervorul pana la nivelul indicat (a se vedea Fig. 4).

Nu folositi amestec de benzina - ulei sau combustibil cu impuritati.

Evitati patrunderea murdariei, prafului sau a apei in rezervorul de combustibil.

Dupa alimentare, strangeti bine capacul rezervorului.

AVERTISMENT

- Benzina este foarte usor inflamabila si poate exploda in anumite conditii.
- Alimentati intr-un spatiu bine ventilat si cu motorul oprit. Este interzis focul deschis sau fumatul in spatiul in care alimentati generatorul sau in spatiul de depozitare al combustibilului.
- Nu umpleti rezervorul in exces. Dupa realimentare, asigurati-va ca este strans bine capacul.
- Aveti grija sa nu varsati combustibil, cand alimentati. Combustibilul varsat sau vaporii se pot aprinde. Asigurati-va ca zona este uscata inainte de pornirea motorului.
- Evitati contactul cu pielea sau inhalarea vaporilor. **NU LASATI LA INDEMANA COPIILOR.**

Capacitatea rezervorului de combustibil: 22 litri.

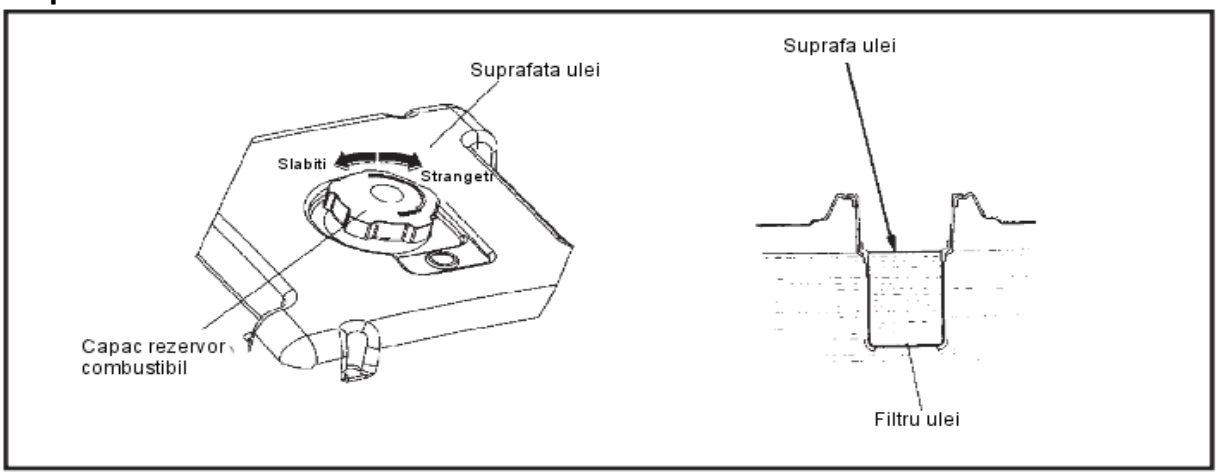

Fig. 4 - Schema nivel combustibil

Tipuri de benzina care contin alcool

Daca decideti sa utilizati benzina ce contine alcool (gasohol), asigurati-va ca cifra sa octanica este cel putin la fel de mare ca cea recomandată de Kipor. Exista doua tipuri de "gasohol": unul continand etanol, si celalalt continand metanol. Nu utilizati gasohol cu un continut de etanol mai mare de 10%. Nu utilizati benzina continand metanol (metil sau alcool metilic), iar care nu contine si cosolventi si inhibitori de coroziune pentru metanol. Nu utilizati niciodata benzina cu continut de metanol mai mare de 5%, chiar daca are cosolventi si inhibitori de coroziune.

OBSERVATII

- Deteriorarea sistemului de alimentare cu combustibil sau defectiunile motorului cauzate de utilizarea combustibililor continand alcool nu sunt acoperite de garanție. Kipor nu poate aproba utilizarea combustibililor continand metanol, dat fiind faptul ca dovedirea adecvarii lor nu este deocamdata completa.
- Inainte de a achizitiona combustibil de la o statie de alimentare necunoscuta, incercati sa aflati daca combustibilul contine alcool, si daca da, confirmati tipul si procentajul de alcool utilizat. Daca observati manifestari nedorite la functionarea cu o benzina continand alcool sau a uneia despre care credeti ca contine alcool, treceti la o benzina despre care stiți ca nu contine alcool.

3.3. *Verificati filtrul de aer*

Verificati elementele filtrului de aer pentru a va asigura ca acestea sunt curate si in bune conditii de functionare.

Slabiti surubul carcasei si indepartati capacul lateral al generatorului.

Indepartati carcasa filtrului de aer, verificati cele doua elemente. Curatati sau inlocuiti filtrul, daca este necesar, vezi fig. 5.

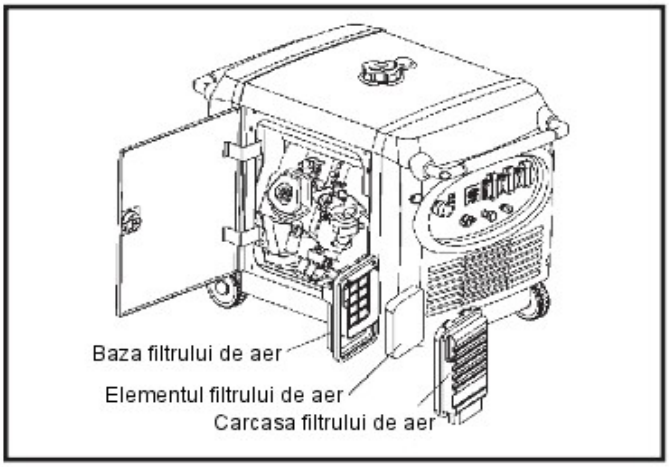

Fig. 5 - Structura filtrului de aer

ATENTIE: Nu utilizati motorul fara fitru de aer, deoarece se va uza foarte repede.

4. PORNIREA MOTORULUI

⚠ **ATENTIE:** La pornirea generatorului, dupa ce ati adaugat combustibil, dupa o depozitare pe termen lung sau dupa ce a ramas fara combustibil, setati manerul supapei de combustibil in pozitia ”ON”, dupa care asteptati 10-20 de secunde, inainte de a porni motorul.

4.1. Intoarceti culbutorul combustibilului in pozitia ”ON” (pornit), a se vedea Fig. 6.

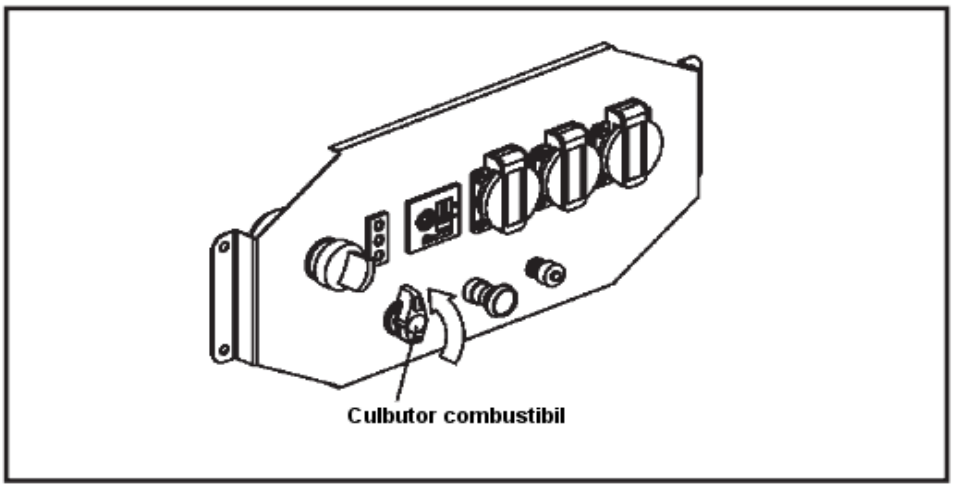

Fig. 6 - Modul de deschidere a culbutorului de combustibil

4.2. Trageti parghia socului in pozitia CLOSED (INCHIS).

Nu folositi socul cand motorul este cald sau cand temperatura aerului este ridicata, a se vedea Fig. 7.

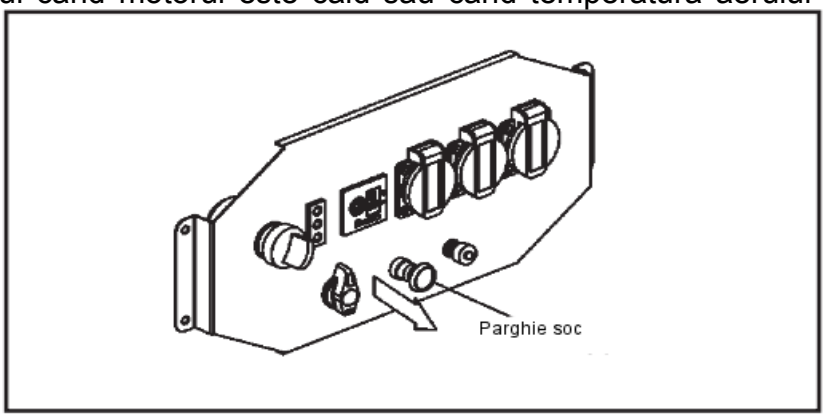

Fig. 7 - Parghia soc in pozitia inchisa (OFF)

4.3. Introduceti cheia in contact, si setati comutatorul motorului in pozitia ON.

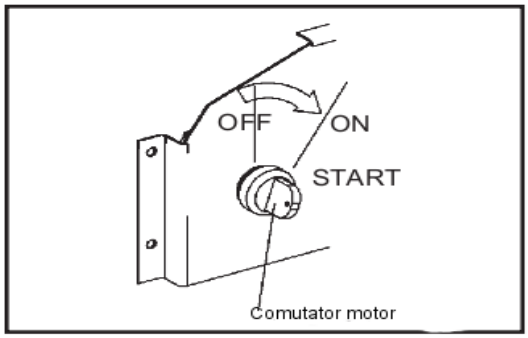

Fig. 8 - Comutatorul de pornire

4.4. Setati comutatorul motorului in pozitia START, pana porneste generatorul, vezi fig. 9.

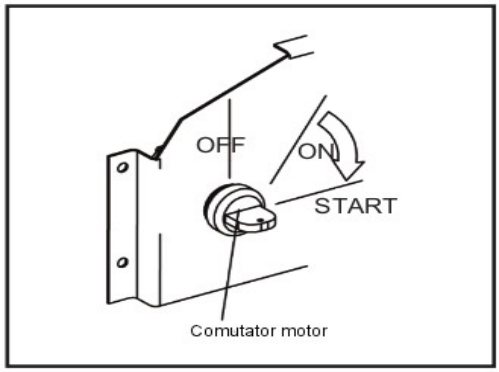

Fig. 9 - Schema electromotor

4.5. Mutati socul in pozitia OPEN dupa ce motorul s-a incalzit, vezi fig. 10.

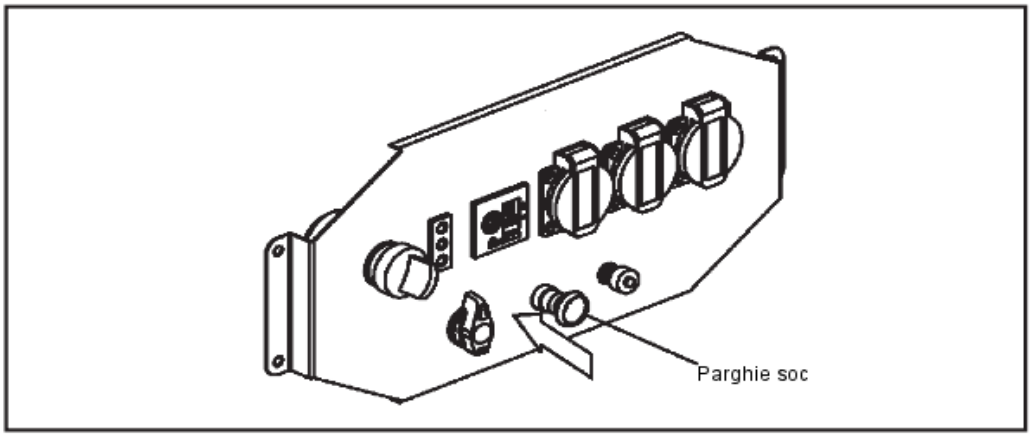

Fig. 10 - Deschiderea parghiei soc

Functionarea la altitudine mare:

La altitudine mare, amestecul standard aer-combustibil din carburator este excesiv de bogat. Performanta va scadea, iar consumul de combustibil va creste.

Performanta la altitudine mare poate fi imbunatatita prin instalarea in carburator a unui jiclor principal de combustibil cu diametru mai mic si prin reajustarea surubului pilot. Daca folositi in permanenta motorul la o altitudine mai mare de 1.500 m (5.000 feet) fata de nivelul marii, asigurati-va ca aceste modificari la carburator sunt realizate de personal specializat.

Chiar si cu modificarea corespunzatoare a carburatorului, puterea motorului va scadea cu 3.5% la fiecare crestere cu 300m (1.000 feet) a altitudinii. Efectul altitudinii asupra puterii va fi mai mare de atat, daca nu se aduc modificari carburatorului.

⚠ **ATENTIE:** Exploatarea motorului la altitudini mai mici decat cele pentru care carburatorul a fost modificat poate avea ca rezultat reducerea performantei, supraincalzirea si deteriorarea grava cauzata de un amestec aer-combustibil excesiv de sarac.

5. FUNCTIONAREA GENERATORULUI

⚠ **AVERTISMENT:** Pentru a evita producerea socurilor electrice din cauza aparatelor defecte, generatorul trebuie sa aiba impamantare. Conductorul de impamantare trebuie conectat la sasiu si la o sursa externa de la sol.

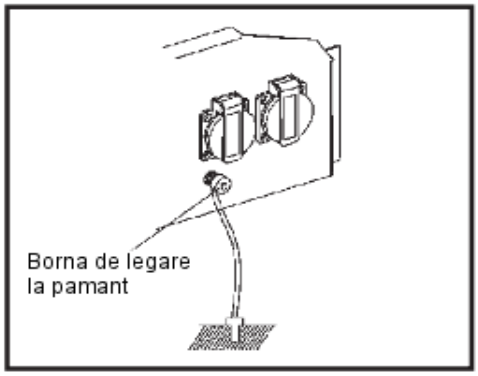

Fig. 11 - Prezentarea bornei de legare la pamant a electromotorului

⚠ **ATENTIE**

- Generatorului poate functiona la puterea maxima timp de 30 de minute. Pentru utilizarea continua, echipamentul nu trebuie sa depaseasca puterea nominala. In ambele situatii, trebuie luata in considerare puterea totala a tuturor aparatelor electrice conectate.
- Nu depasiti limita de curent specificata pentru oricare din prize.
- Nu conectati generatorul la reteaua electrica. Rezultatul va fi deteriorarea generatorului sau a aparatelor electrice din casa.
- Nu modificati sau utilizati generatorul in alte scopuri decat cele pentru care a fost proiectat. De asemenea, respectati urmatoarele indicatii cand utilizati generatorul:

A) Nu conectati generatoarele in paralel.
B) Nu prelungiti toba de esapament.

- Cand este necesara utilizarea unui cablu prelungitor, folositi unul flexibil din cauciuc izolat.
- Lungimea maxima a cablurilor prelungitoare: 60m pentru cabluri de 1.5mm^2 si 100m pentru cabluri de 2.5mm^2.
- Tineti generatorul la distanta de alte cabluri sau fire electrice, precum liniile electrice.

⚠ **ATENTIE:**

- Puteti folosi priza DC cand alimentati cu curent alternativ.
- Daca le utilizati pe amandoua simultan, asigurati-va ca nu depasiti puterea totala pentru AC si DC.

5.1. *Curent alternativ (AC)*

1. Porniti generatorul si asigurati-va ca led-ul verde al indicatorului de tensiune se aprinde.
2. Asigurati-va ca aparatul ce trebuie conectat este oprit.

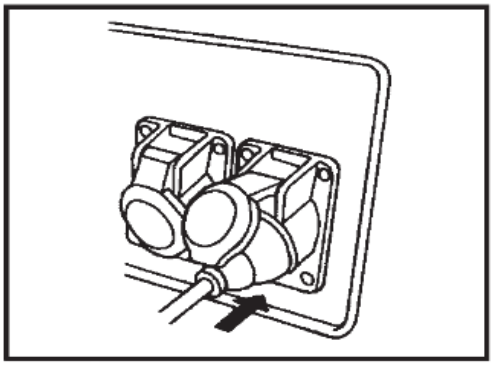

Fig. 12 - Conectarea aparatului electric si a electromotorului

ATENTIE:

- O suprasarcina care face sa se aprinda in mod continuu led-ul indicatorului de suprasarcina (rosu), poate defecta generatorul. O suprasarcina care face sa aprinda temporar led-ul indicatorului de suprasarcina (rosu), poate reduce durata de functionare a generatorului.
- Asigurati-va ca toate aparatele sunt in stare buna de functionare inainte de conectarea acestora la generator. Daca un aparat incepe sa functioneze anormal sau se opreste brusc, puneti imediat comutatorul motorului in pozitia OFF. Dupa aceea, deconectati aparatul si verificati-l.

5.2. *Indicatorii de tensiune si suprasarcina*

Indicatorul de tensiune (led-ul verde) va ramane aprins in conditii normale de utilizare.

Daca generatorul este suprasolicitat sau exista un scurtcircuit la aparatele alimentate de generator, indicatorul de tensiune se va stinge si se va aprinde indicatorul de suprasarcina (led-ul rosu), iar curentul furnizat aparatelor va fi oprit automat.

Opriti generatorul daca se aprinde led-ul rosu, cautati si indepartati cauza suprasarcinii. Motorul va continua sa functioneze chiar daca nu mai produce curent alternativ. Motorul trebuie oprit, dupa care reporniti generatorul pentru a reveni la functionarea normala.

Verificati nivelul uleiului, daca led-ul rosu al indcatorului de ulei s-a aprins.

NOTA: Inainte de a conecta un aparat, verificati daca este in stare functionala si daca puterea sa nominala nu depaseste pe cea a generatorului. Dupa care conectati aparatul la generator si porniti motorul.

NOTA: La pornire atat indicatorul de tensiune, cat si cel de suprasarcina se aprind. Acest lucru este normal daca led-ul rosu se stinge dupa aproximativ 4 secunde. Daca led-ul rosu ramane aprins, adresati-va distribuitorului autorizat KIPOR.

5.3. *Curent continuu (DC)*

Priza de curent continuu poate fi utilizata pentru alimentarea acumulatorilor auto de 12 volti. Tensiunea de iesire este de 15-30V, cand curentul din priza este cu sarcina nula.

1. Conectati cablurile de alimentare la prizele DC ale generatorului si dupa aceea la bornele acumulatorului.

AVERTISMENT

- Pentru a evita producerea de scantei langa acumulator, conectati mai intai cablul de alimentare la generator si dupa aceea la acumulator. Deconectati mai intai cablul de la acumulator.
- Inainte de a conecta cablurile de incarcare la un acumulator montat pe masina, deconectati cablul de masa. Remontati cablul de masa al masinii dupa ce ati deconectat cablurile de incarcare. Aceasta operatie va impiedica producerea de scantei prin scurtcircuitarea bateriei.

ATENTIE:

- Nu incercati sa porniti masina cu generatorul conectat la acumulator. Puteti deteriora generatorul.
- Respectati polaritatea (borna pozitiva a acumulatorului la cablul de alimentare pozitiv). Daca polaritatea este inversata puteti deteriora atat generatorul cat si acumulatorul.

⚠ AVERTISMENT

- Bateria genereaza gaze explozive; este interzisa prezenta focului, tigarilor in apropierea acesteia. Furnizati o ventilatie corespunzatoare pe durata incarcarii.
- Bateria contine acid sulfuric. Evitati contactul cu pielea sau ochii, se pot produce arsuri grave. Purtati echipament de protectie si masca.
  - Daca pielea dvs. a intrat in contact cu acidul sulfuric, clatiti cu apa.
  - In cazul contactului cu ochii, clatiti din abundenta cu apa si contactati de urgenta medicul.
- Electrolitul este toxic. Daca ati inghitit acid sulfuric, beti multa apa sau lapte. Contactati de urgenta medicul.
- **NU LASATI BATERIILE LA INDEMANA COPIILOR.**

2. Porniti motorul.

- Puteti folosi simultan curentul alternativ si cel continuu.
- Daca supraincarcati circuitul de 12V se va declansa siguranta de protectie a acestuia; asteptari cateva momente inainte de a o reconecta.

5.4. *Sistem de alarma pentru nivel scazut de ulei*

Acest sistem este proiectat pentru a evita deteriorarea motorului datorita unei cantitati insuficiente de ulei in carterul motorului. In cazul lipsei de ulei, sistemul de protectie opreste motorul inainte ca nivelul de ulei sa scada sub limita inferioara (comutatorul motorului va ramane in pozitia ON).

Daca sistemul de protectie opreste motorul, led-ul de la indicatorul nivelului de ulei se va aprinde (rosu) in momentul in care veti incerca sa porniti generatorul, iar motorul nu va porni. In acest caz, adaugati ulei.

6. OPRIREA MOTORULUI

Pentru a opri motorul in caz de urgenta, setati comutatorul motorului in pozitia OFF.

In conditii normale:

1. Deconectati echipamentul si scoateti-l din priza de curent.
2. Setati comutatorul motorului in pozitia OFF.
3. Setati robinetul pentru combustibil in pozitia OFF.

7. INTRETINEREA PRODUSULUI

Scopul intretinerii si respectarea programului de functionare este de a mentine generatorul in conditii optime de functionare.

⚠ AVERTISMENT: Opriti motorul inainte de a face orice operatie de intretinere. Daca motorul trebuie sa mearga, asigurati-va ca zona este bine ventilata. Gazele evacuate contin monoxid de carbon toxic.

⚠ ATENTIE: Utilizati piese de schimb KIPOR sau echivalente. Utilizarea de piese care nu sunt echivalente calitativ, poate deteriora motorul.

7.1. *Program de intretinere*

1: Verificare si Inlocuire consumabile 2: Contactati dealer-ul autorizat KIPOR

Piesa	Verificare	Zilnic / la fiecare utilizare	8h(ore)	24h	Din 50 in 50h	La 500h / 2 ani
Sistemul combustibilului	Verificati nivelul combustibilului din rezervor si adaugati daca este necesar	1				
	Verificati daca sunt scurgeri de combustibil	1				
	Drenati apa din rezervorul de combustibil				1	
	Inlocuiti filtrul de combustibil		1	1	1	
	Tratament apa si spalarea filtrului		1	1	1	
Sistemul de ungere	Verificati si adaugati lubrifiant	1				
	Verificati daca sunt scurgeri de ulei	1				
	Inlocuiti uleiul		1	1	1	
	Inlocuiti filtrul de ulei		1	1	1	
Sistemul de racire	Verificati si adaugati lichid de racire	1				
	Verificati daca sunt scurgeri de lichid	1				
	Inlocuiti lichidul de racire					2
	Curatati ventilatorul radiatorului	1				
	Curatati si reparati conducta sistemului de racire					2
	Verificati tensionarea curelei ventilatorului	1				
Sistemul de admisie si de evacuare	Verificati daca sunt scapari la evacuare	1				
	Verificati culoarea gazelor evacuate	1				
	Curatati si inlocuiti filtrul de aer	1				
Piesele electrice	Verificati starea tuturor instrumentelor si ledurilor de avertizare	1				
Chiulasa	Reglarea jocului dintre supapa de admisie si cea de evacuare					2
	Uzura scaunului de supapa al supapelor de admisie si de evacuare					2
Generator	Verificati impamantarea	1				
	Verificati daca cablurile electrice sunt slabite	1				
	Masurati rezistenta de izolatie	1				
	Verificati conexiunile circuitului	1				
Verificati daca sunt suruburi sau piulite slabite		1				
Verificati furtunurile		1				
Verificati instalatia de amortizare si izolare acustica		1				

Nota: (1) Inregistrati orele de functionare pentru a determina perioada de intretinere.
(2) Realizati service-ul mai des atunci cand lucrati in zone cu mult praf.

7.2. *Schimbarea uleiului*

Scurgeti uleiul in timp ce motorul este cald, pentru a asigura o drenare rapida si completa.

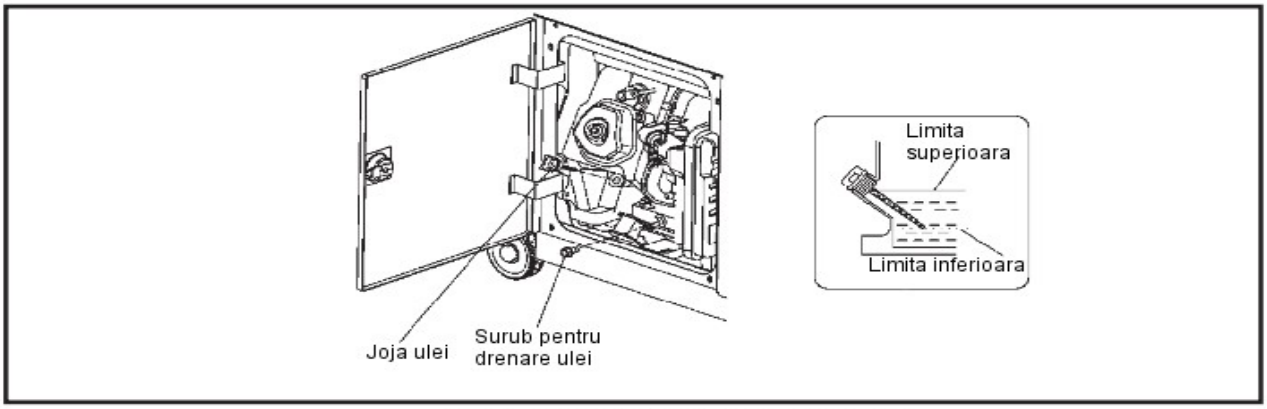

Fig. 13 - Prezentarea modului de schimbare ulei

1. Deschideti usa de acces a generatorului.
2. Scoateti surubul orificiului de ungere.
3. Indepartati surubul pentru drenaj si scurgeti uleiul. Strangeti surubul la loc.
4. Alimentati cu uleiul recomandat si verificati nivelul.
5. Inchideti usa de acces.

   Capacitate baie de ulei: 1.1 L.

   Spalati-va pe maini cu sapun si apa dupa ce ati schimbat uleiul.

⚠ **OBSERVATIE:** Va rugam sa dispuneti de ulei conform reglementarile privind protectia mediului inconjurator. Va sugeram sa-l depozitati in recipiente etanse si sa-l predati la statia locala de colectare. Nu aruncati la gunoi sau pe jos.

7.3. *Intretinerea filtrului de aer*

Un filtru de aer infundat va reduce fluxul de aer spre carburator. Pentru a preveni functionarea defectuoasa a carburatorului, intretineti periodic filtrul de aer. Daca se lucreaza in zone cu mult praf, efectuati intretinerea mai frecvent.

⚠ **AVERTISMENT:** Nu utilizati benzina sau solventi cu punct scazut de inflamabilitate pentru curatarea elementului filtrant. Exista pericol de incendiu sau explozie.

⚠ **ATENTIE:** Nu utilizati generatorul fara filtrul de aer, altfel motorul se va uza foarte repede.

1. Deschideti usa de acces.
2. Desfaceti carcasa filtrului de aer.
3. Scoateti elementul filtrant si suflati cu aer comprimat partea interioara a acestuia, pentru a indeparta praful. Daca filtrul de aer este prea murdar, inlocuiti-l.
4. Elementul din hartie: Daca elementul din hartie este murdar, inlocuiti-l cu unul nou. Nu curatati aceasta componenta.
5. Reinstalati filtrul de aer si carcasa filtrului de aer. Strangeti bine surubul acesteia.
6. Inchideti usa de acces a generatorului.

7.4. *Intretinerea filtrului de combustibil*

⚠ **AVERTISMENT**: Benzina este extrem de inflamabila si explozibila in anumite conditii. Este interzisa prezenta focului deschis si a fumatului.

Filtrul indeparteaza raziduurile si apa, care pot ajunge in carburator. Daca motorul nu a fost folosit pentru o perioada de timp, trebuie sa curatati filtrul de combustibil.

1. Setati comutatorul motorului in pozitia STOP.
2. Setati culbutorul de combustibil in pozitia OFF.
3. Deschideti usa de acces din laterala stanga a generatorului.
4. Curatati filtrul de combustibil in solvent neinflamabil.
5. Reinstalati filtrul de combustibil. Strangeti ferm.
6. Inchideti carcasa.

7.5. *Intretinerea bujiei*

Bujie recomandata: WR7DC.

Pentru a asigura functionarea corespunzatoare a motorului, bujia trebuie curatata de depuneri.

1. Deschideti usa de acces a generatorului.
2. Scoateti fisa bujiei.
3. Folositi o cheie de bujie pentru a scoate bujia.
4. Curatati zona din jurul bujiei inainte de a o demonta.
5. Verificati vizual bujia. Daca izolatorul termic este fisurat sau ciupit, inlocuiti-l. Curatati bujia cu o perie de sarma, daca intentionati sa reutilizati bujia.
6. Masurati distanta dintre electrozi cu o lera. Distanta dintre electrozi trebuie sa fie de 0.7 – 0.8mm. Corectati-o, dupa caz, prin indoirea electrodului lateral.

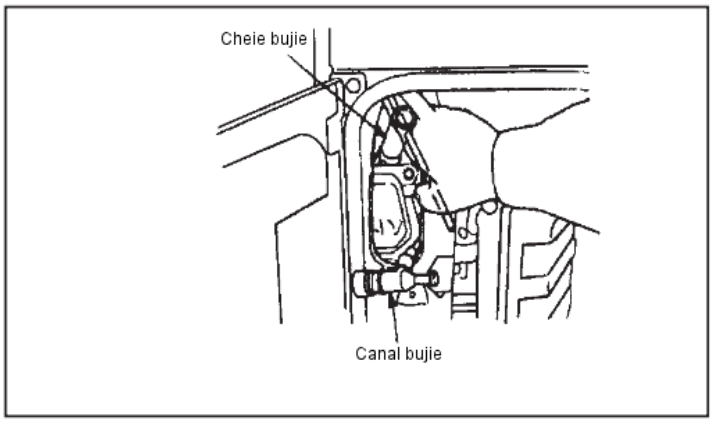

Fig. 14 - Desfacerea bujiei

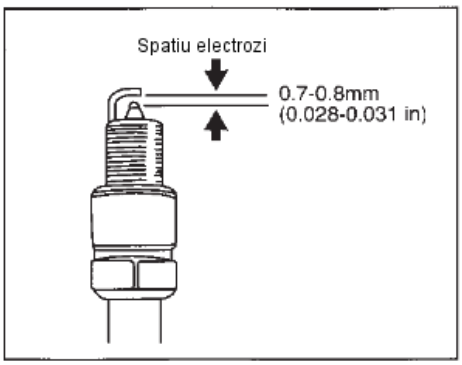

Fig. 15 Masurarea distantei dintre electrozi

⚠ **ATENTIE**

- Atentie, bujia trebuie stransa bine. Daca aceasta nu este instalata corect. Se poate incalzi si deteriora generatorul.
- Nu utilizati niciodata o bujie cu alta plaje termica de lucru.

7. Verificati starea saibei bujiei si introduceti bujia la locul ei manual, pentru a evita fortarea filetului.
8. La montarea unei bujii noi, strangeti 1⁄2 ture dupa asezarea bujiei pe scaun. Daca se monteaza o bujie uzata strangeti numai 1/8 – 1⁄4 ture pentru comprimarea saibei.
9. Montati corect fisa si carcasa bujiei.
10. Inchideti usa de acces a generatorului.

7.4. *Intretinerea dispozitivului parascantei*

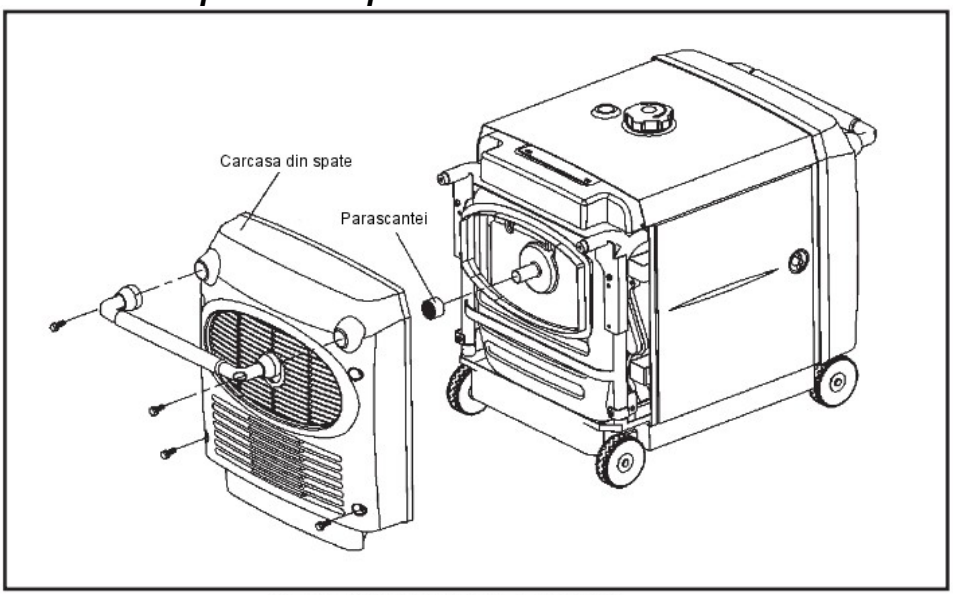

Fig. 16 - Indepartarea dispozitivului parascantei

⚠ **AVERTISMENT:** Dupa oprirea generatorului, esapamentul este foarte fierbinte. Lasati-l sa se raceasca inainte de a incepe.

⚠ **ATENTIE:** Dispozitivul parascantei trebuie verificat la fiecare 100h pentru a-i mentine eficienta.

1. Indepartati carcasa de protectie.
2. Scoateti dispozitivul parascantei.
3. Utilizati o perie pentru a indeparta depunerile de funingine de pe ecranul dispozitivului parascantei.

⚠ **OBSERVATIE:** Dispozitivul parascantei nu trebuie sa prezinte crapaturi sau gauri. Inlocuiti-l, daca este necesar.

4. Reinstalati dispozitivul.
5. Reatasati carcasa de protectie.

8. TRANSPORT / DEPOZITARE

8.1. La transportarea generatorului, setati robinetul de combustibil in pozitia OFF si mentineti motorul in pozitie orizontala, pentru a evita scurgerea combustibilului.

8.2. Inainte de depozitarea unitatii pentru o perioada extinsa:

1. Asigurati-va ca zona de depozitare nu prezinta umiditate in exces si praf.
2. Goliti rezervorul de combustibil intr-un recipient special pentru benzina:

a) Deschideti carcasa de protectie.
b) Deschideti robinetul de combustibil si slabiti surubul pentru drenaj al carburatorului. Goliti rezervorul intr-un recipient de benzina corespunzator.

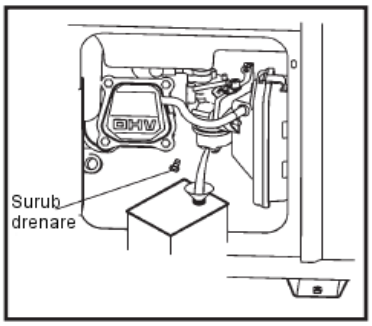

Fig. 17 - Drenarea combustibilului

3. Reincarcati acumulatorul o data pe luna.
4. Schimbati uleiul.
5. Indepartati bujia si turnati 10-15g de ulei curat in cilindru. Clatinati de cateva ori generatorul pentru a distribui uleiul uniform in cilindru. Montati bujia.
6. Trageti usor cablul demarorului pana cand simtiti o rezistenta. Aceasta inchide supapele si le protejeaza de praf si de coroziune.
   Depozitarea generatorului in aceasta pozitie va ajuta la protejarea pieselor interne.

9. PROBLEME TEHNICE

Cand motorul nu porneste:

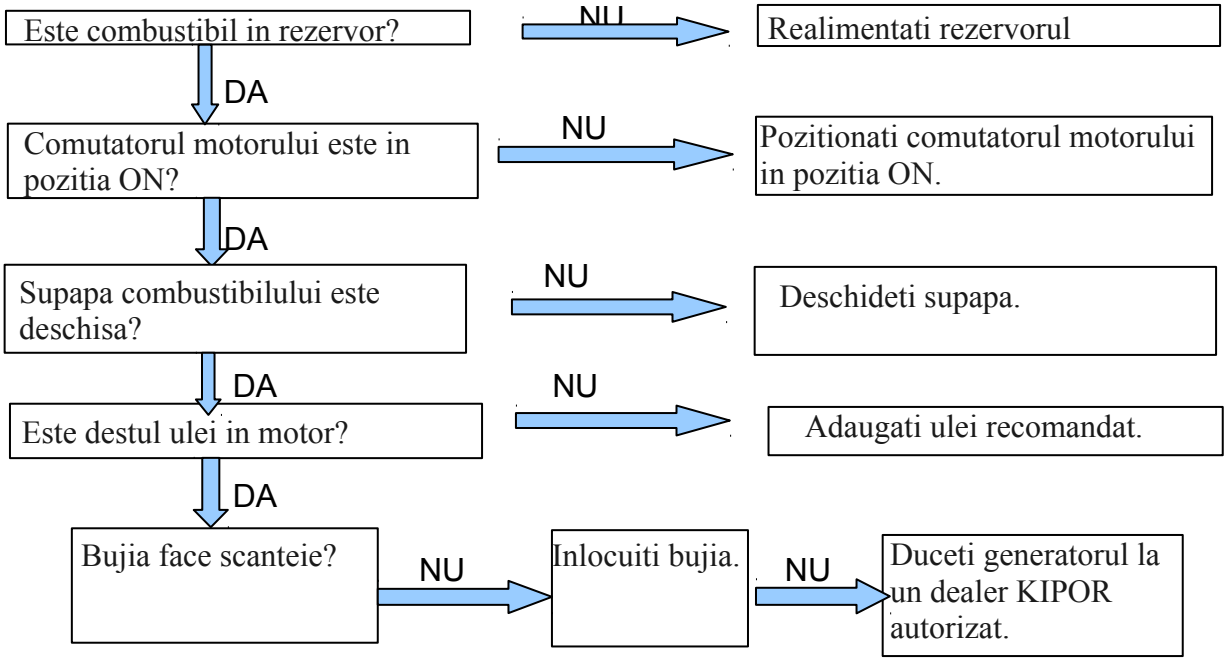

⚠ **AVERTISMENT:** Asigurati-va ca nu este combustibil varsat in jurul bujiei. Combustibilul varsat se poate aprinde.

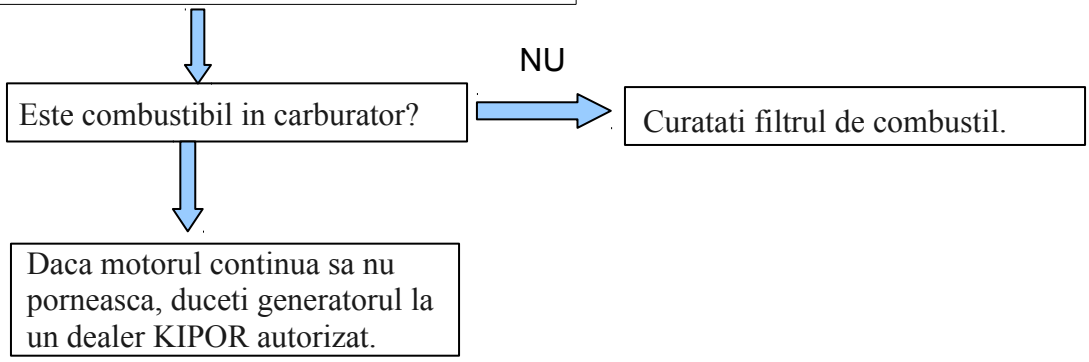

Echipamentul electric nu functioneaza:

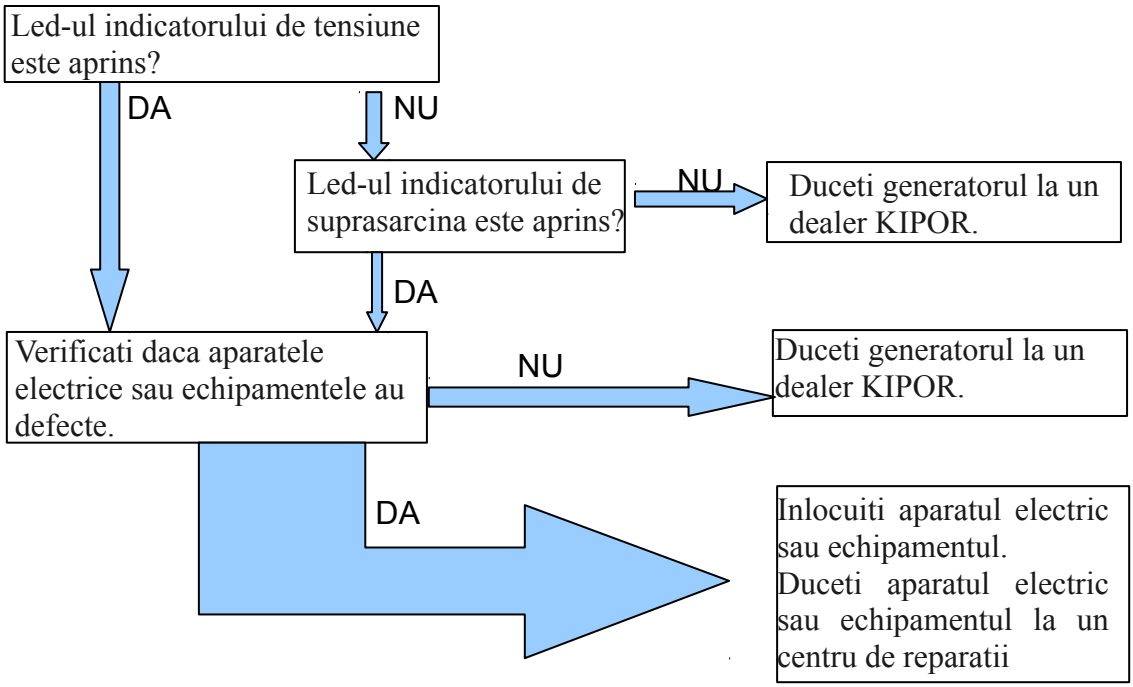

Nu este tensiune la priza DC:

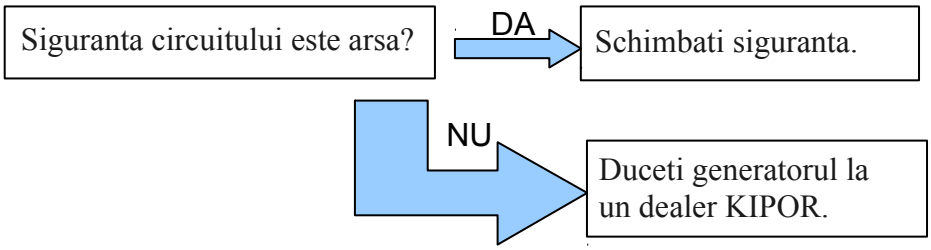

10. SPECIFICATII

Model	IG6000 / IG6000h / IGLB6000		
Frecventa nominala (Hz)	50	60	60
Voltajul nominal (V)	230	120	240
Curentul nominal (A)	24	45.8	22.9
Turatie nominala (rpm)	3600		
Iesire (kVA)	5.5		
Putere maxima (kVA)	6		

Iesire DC

Iesire curent continuu	12V-8.3A
Siguranta	Fara
Numar faze	Monofazat

Motor

Tip model	KG390GE
Tip motor	1 cilindru, 4 timpi, vertical, racire cu aer, OHV, motor benzina
Capacitate cilindrica (Alezaj x Cursa)	38.9ml (88 X 64mm)
Rata de compresie	8.5:1
Putere maxima [kW/(r/min)]	7.7/3600
Sistem de aprindere	T.C.I.
Tip bujie	WR7DC
Sistem de pornire	electric
Combustibil	Benzina fara plumb
Consum combustibil (g/kWh)	274
Tip ulei	SAE 10W-40, 15W-40

Capacitate rezervor (L)	22
Autonomie (ore) (putere nominala)	7.5
Nivel zgomot – putere acustica (dB)	90.00 – 95.00*
Dimensiuni (Lxlxh)(mm)	IG6000: 803 X 495 X 624 IG6000h: 1235 X 650 X 770 IGLB6000: 1185 X 880 X 1550
Greutate (kg)	IG6000: 90 IG6000h: 95 IGLB6000: 205

*La valorile declarate trebuie luata in considerare o valoare de incertitudine datorata variatiei de productie si procedurilor de masurare. Nivelul puterii acustice a fost determinat conform Directivei 2000/14/CE, anexa VI.

11. DIAGRAMA ELECTRICA

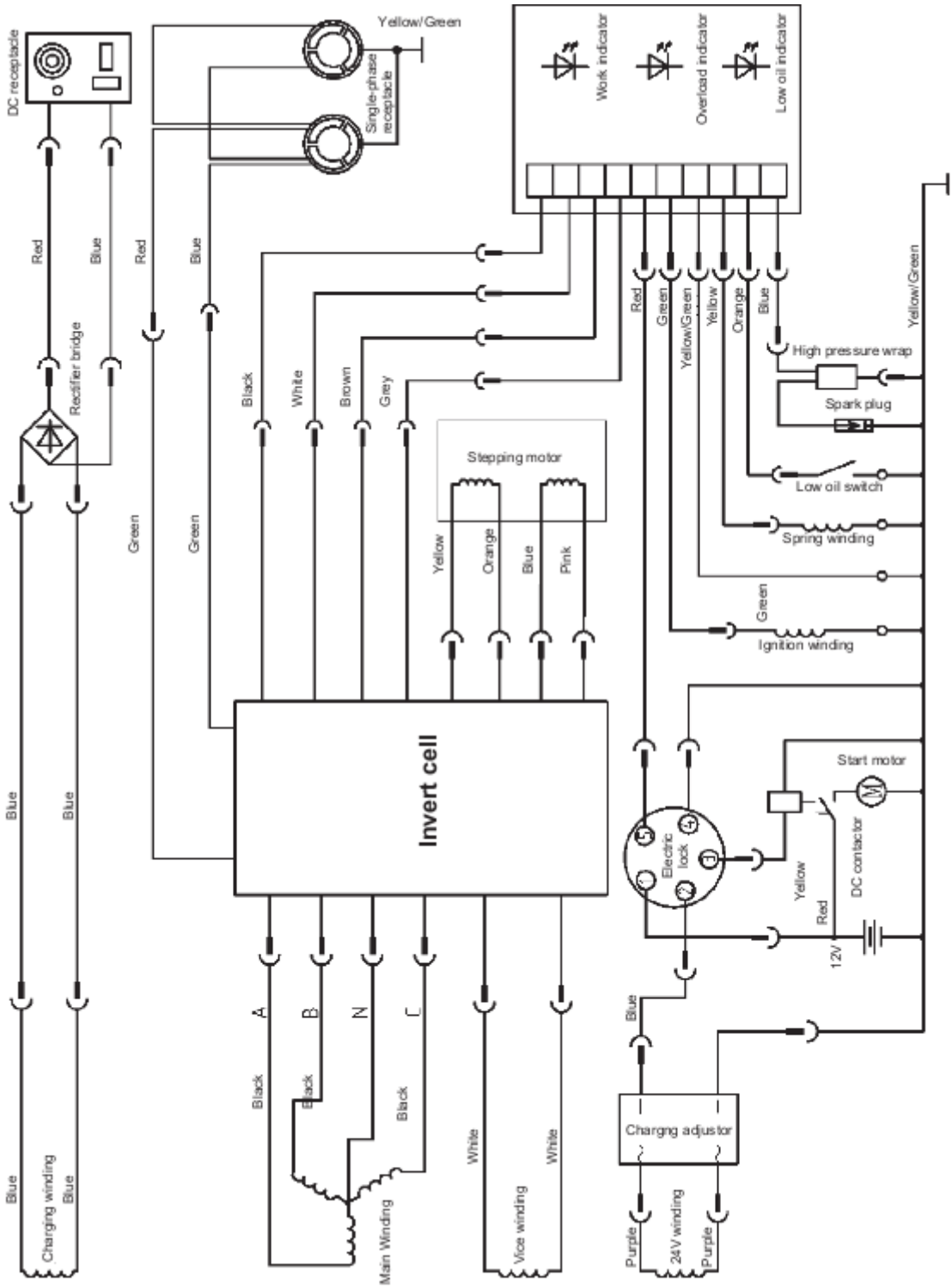

WWW.KIPOR.COM

KIPOR®

WUXI KIPOR POWER CO., LTD.
Address: Beside Jingyi Rd, Third–stage Development Section of
Wangzhuang Industry Area, Wuxi High &
New Technology Industry Development Zone.
TEL: 0086–510–85205041
FAX: 0086–510–85203796
E–MAIL: kipor@kipor.com